記号	変更訂正理由	年・月・日	担当者
△1 X			
△2 X			
△3 X			
△4 X			

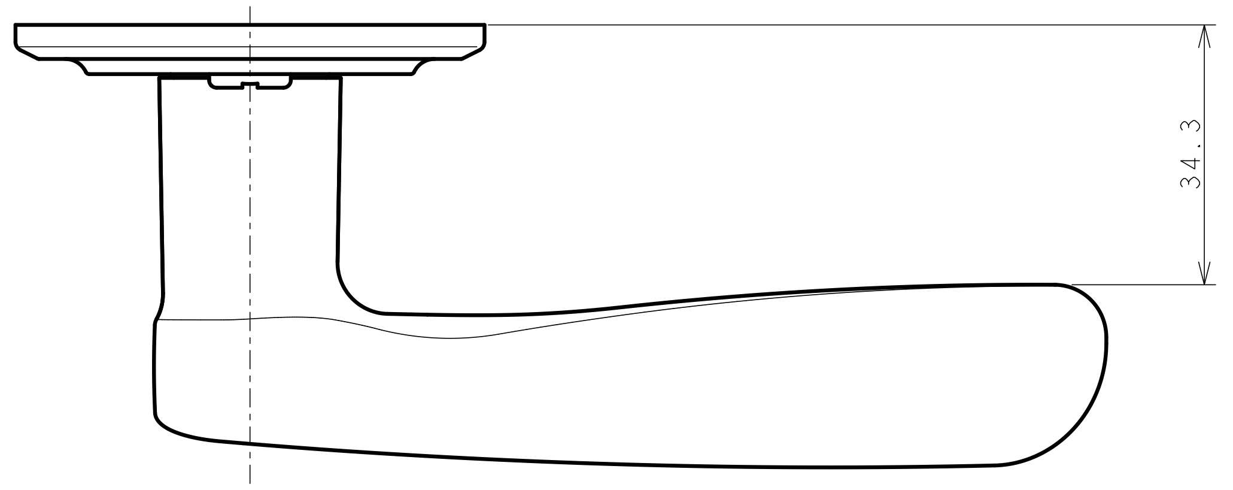

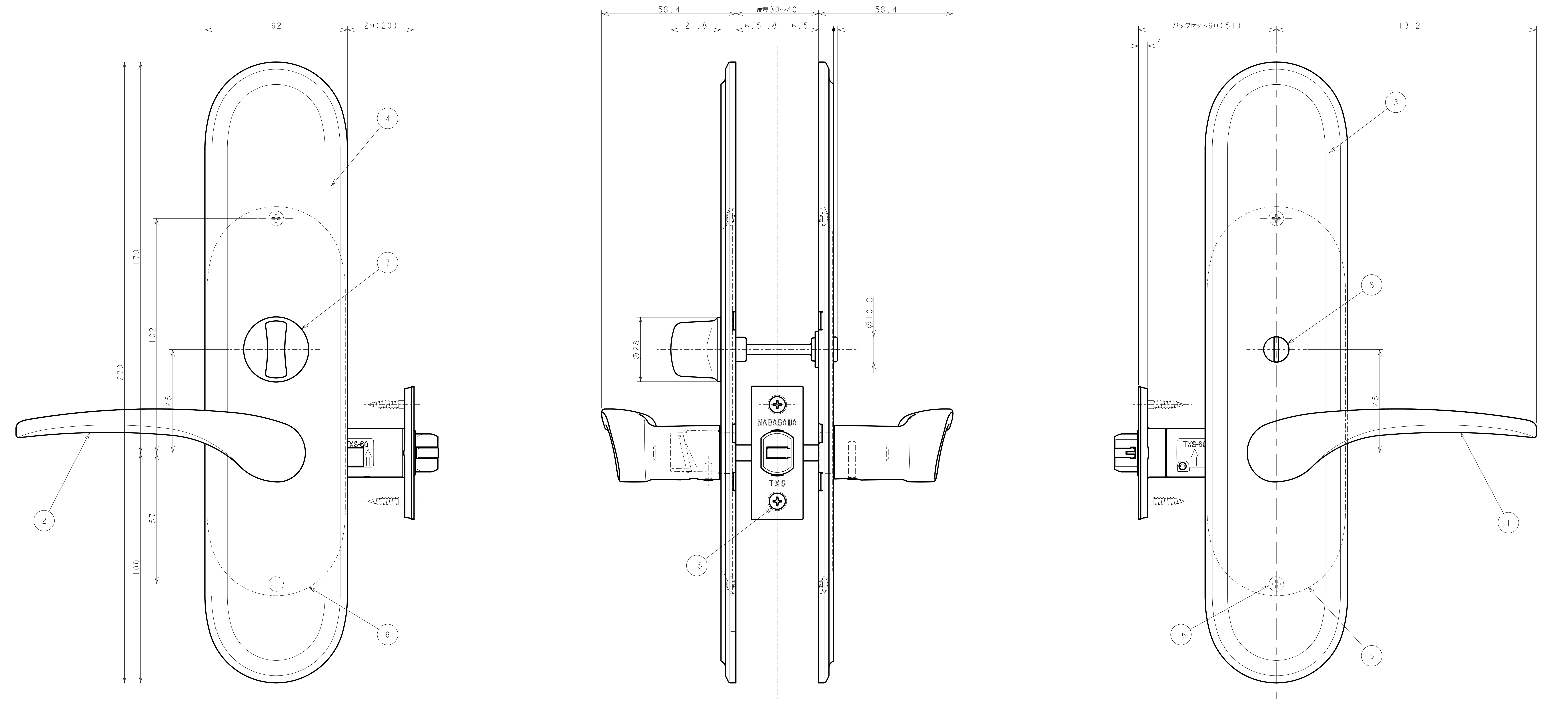

62
29(20)
170
270
102
45
57
100
58.4
21.8
扉厚30~40
6.5 1.8 6.5
58.4
φ28
φ10.8
バックセット60(51)
4
113.2
TXS-60
NAGASAWA
TXS
①
②
③
④
⑤
⑥
⑦
⑧
⑮
⑯

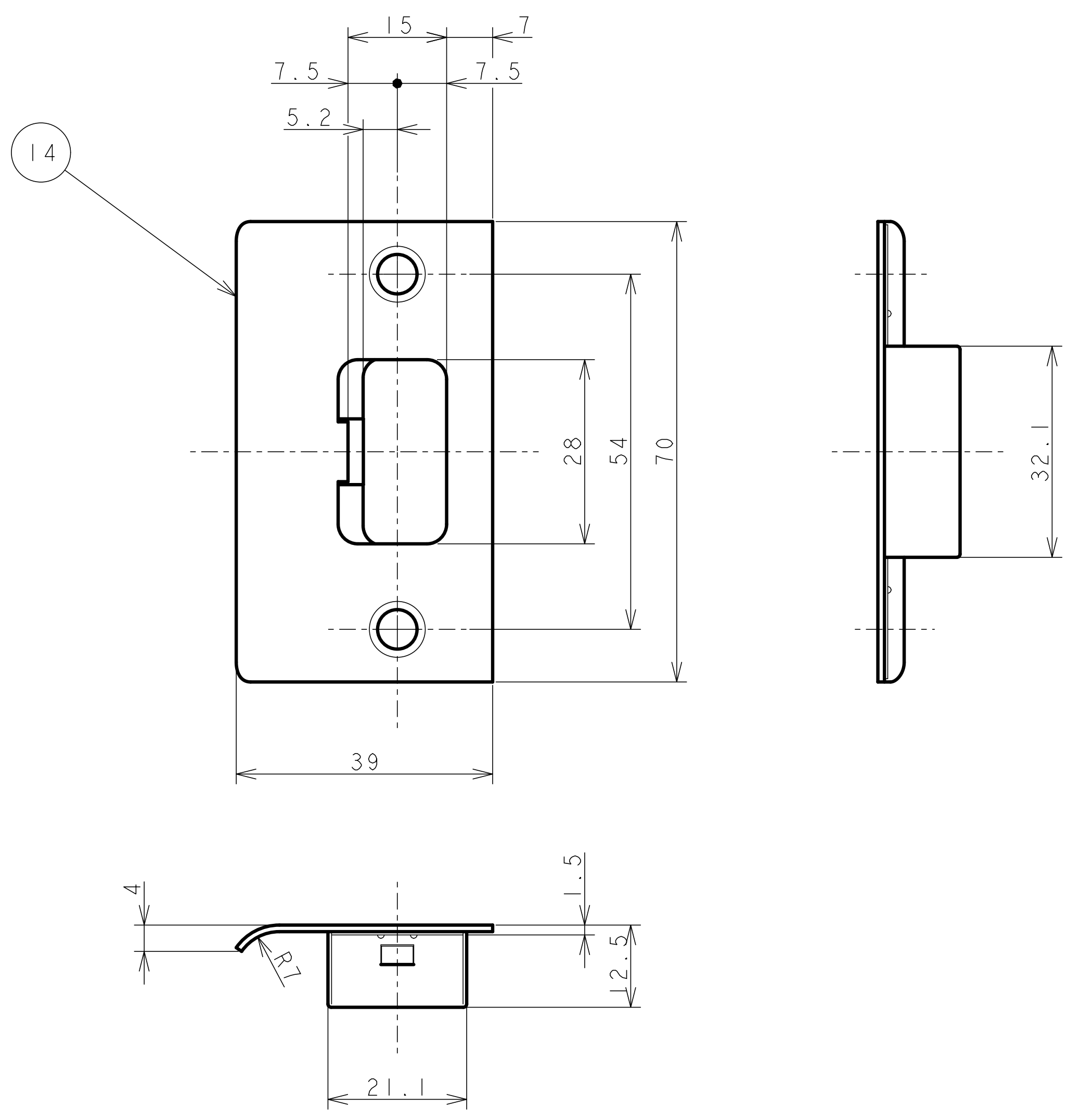

15
7
7.5
7.5
5.2
28
54
70
32.1
39
4
1.5
12.5
R7
21.1
⑭

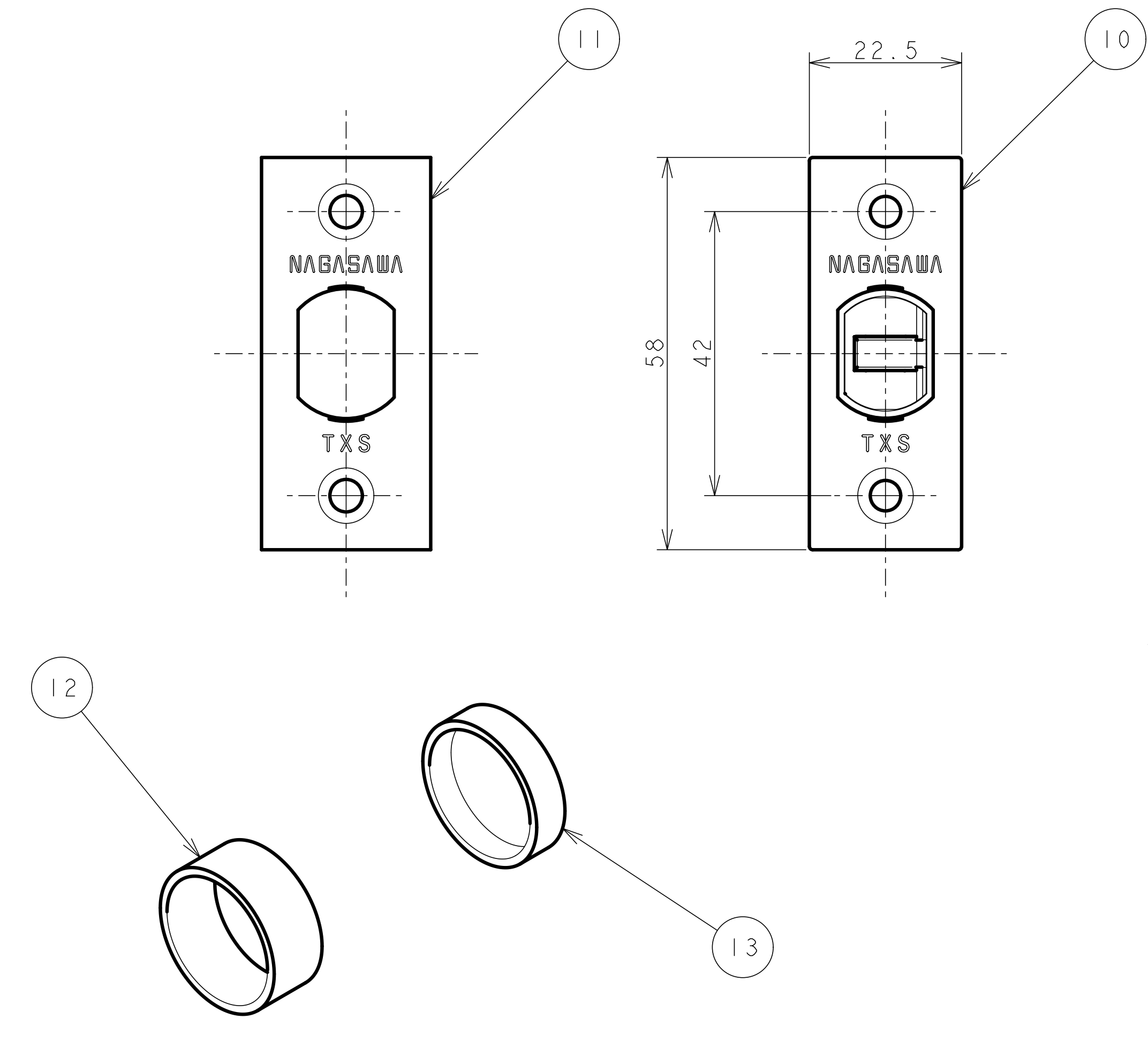

22.5
58
42
NAGASAWA
TXS
⑪
⑩
⑫
⑬

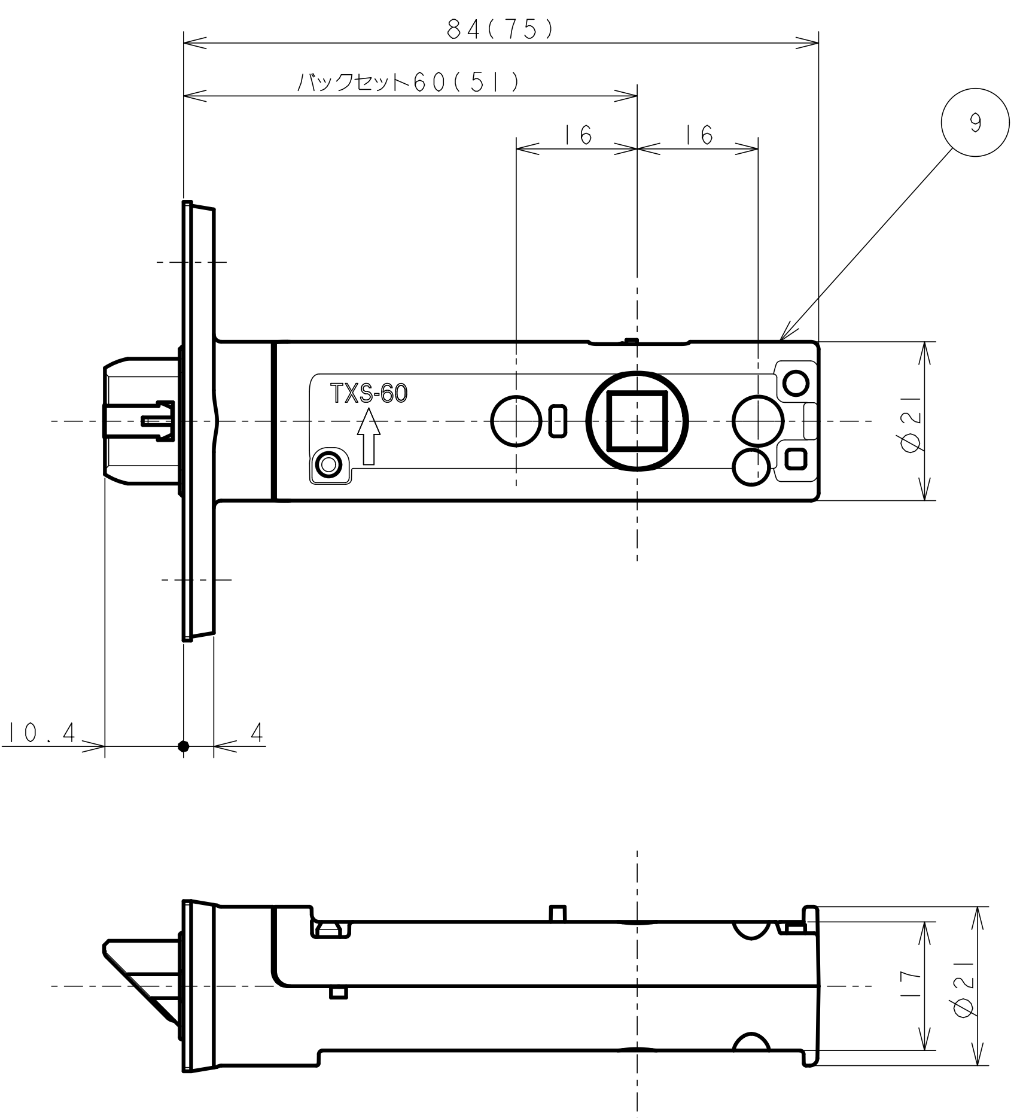

84(75)
バックセット60(51)
16
16
TXS-60
φ21
10.4
4
17
φ21
⑨

※ワンタッチレバー軸（左レバー固定）→首下６．５mm『ワンタッチレバー軸－Ⅲ』
※角芯棒（右レバー固定）→１０３．４（８７．４）mm『パルム・ウィズワンタッチ角芯棒』

	番号	名称	材質	個数	表面処理	備考
JIS	16	十字穴付バインドTPねじφ3.0×16	SWCH	4	ユニクロ	補強座固定用
JIS	15	十字穴付皿木ねじφ3.5×20	SUS	4	生地	錠・受座固定用
	14	調整受座M型39mm	SUS430	1	バレル研磨	
	13	TM・TX錠∅24スペーサーA	PP	1	生地	
	12	TM・TX錠∅24スペーサーB	PP	1	生地	
	11	TXS錠角フロント板25mm	SUS430	1	HL	シート貼り（青）
	10	TXS錠角フロント板	SUS430	1	HL	シート貼り（グリーン）
	9	TXS-51(60)錠	ZDC	1	クロメート	空錠
	8	RM-1　キープラグ	ABS	1	生地	黒練込
	7	RM-1　サムターンツマミ	ABS	1	生地	黒練込
	6	R補強座-0002	ABS	1	生地	
	5	R補強座-0001	ABS	1	生地	
	4	Nサムターン座カバー	SECE	1	塗装	MS/MG/MU
	3	N間仕切座カバー	SECE	1	塗装	MS/MG/MU
	2	G9レバー（左）	ZDC	1	塗装	MS/MG/MU
	1	G91レバー（右）	ZDC	1	塗装	MS/MG/MU

承認		検図		設計	吉田	製図	吉田	尺度	1:1	三角法	図名	TOMFUシリーズ TXS-G91N
NAGASAWA MFG CO.,LTD.									年・月・日 14.01.27		図番	CP0001-0026-01

★（ ）寸法はバックセット51mm

改訂-02 10.02.10